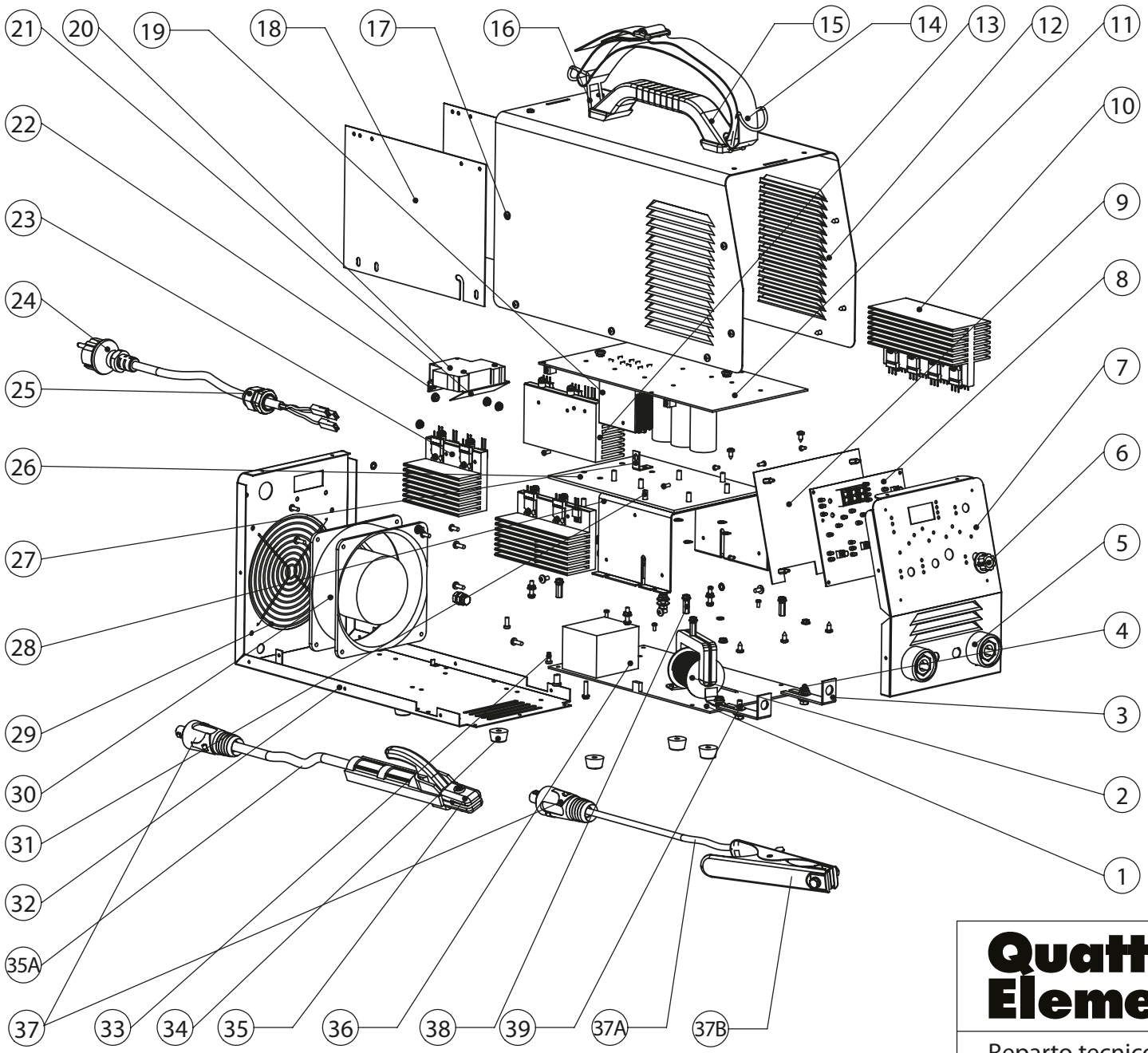

№	Наименование	Кол-во	Артикул
1	Плата мощности	1	S3000539
2	Дроссель	1	30605086
3	Кронштейн крепления платы мощности	1	30304006
4	Болт M5	5	41300015
5	Коннектор «мама»(старый арт.VS020109)	1	641-978
6	Ручка регулировки тока	1	30406012
7	Передняя панель	1	30201357
8	Плата управления	1	S3000538
9	Пластина отражающая воздушный поток	1	20300081
10	Радиатор	1	VS020080
11	Плата инвертора	1	S3000537
12	Крышка корпуса стальная	1	30201081
13	PFC радиатор	1	VS020241
14	Ремень	1	60100005
15	Ручка	1	30406010
16	Крючок намотки сетевого шнура	2	30201112
17	Винт 4,2*9,5	19	41000001
18	Пластина направляющая воздушный поток	2	20300079
19	Радиатор диодного моста	1	30202080
20	Выключатель автомат защиты 63A	1	30715011
21	Изолятор выключателя	1	20300082
22	Фиксатор выключателя	1	30703004
23	Радиатор транзисторов	1	VS020240
24	Сетевой шнур	1	12700252
25	Зажим сетевого шнура PG13.5	1	30406017
26	Пластина соединительная	1	20300080
27	Кронштейн крепления диодного моста	1	30201355
28	Кронштейн крепления платы инвертора	1	30300010
29	Решётка вентилятора	1	30300009
30	Вентилятор	1	30712009
31	Шпилька пластиковая 5*15	8	20300078
32	Днище с задней крышкой	1	30201358
33	Винт M4*10	5	40200014
34	Амортизатор	6	30400033
35	Держатель электрода	1	770-339
35A	Держатель электрода с проводом	1	S1600133
36	Трансформатор	1	30713063
37	Коннектор «папа»	1	771-183
37A	Зажим «масса» с проводом	1	S1600134
37B	Зажим «масса»	1	770-322
38	Болт M4*15	5	41300052
39	Винт M5*16	5	41300046

Quattro Elementi **i-FORCE 210PFC**

Reparto tecnico	Disegno di montaggio
Ingegnere progettista capo	Antonio Saldatori
Quattro Elementi, S.r.l.	Page 1