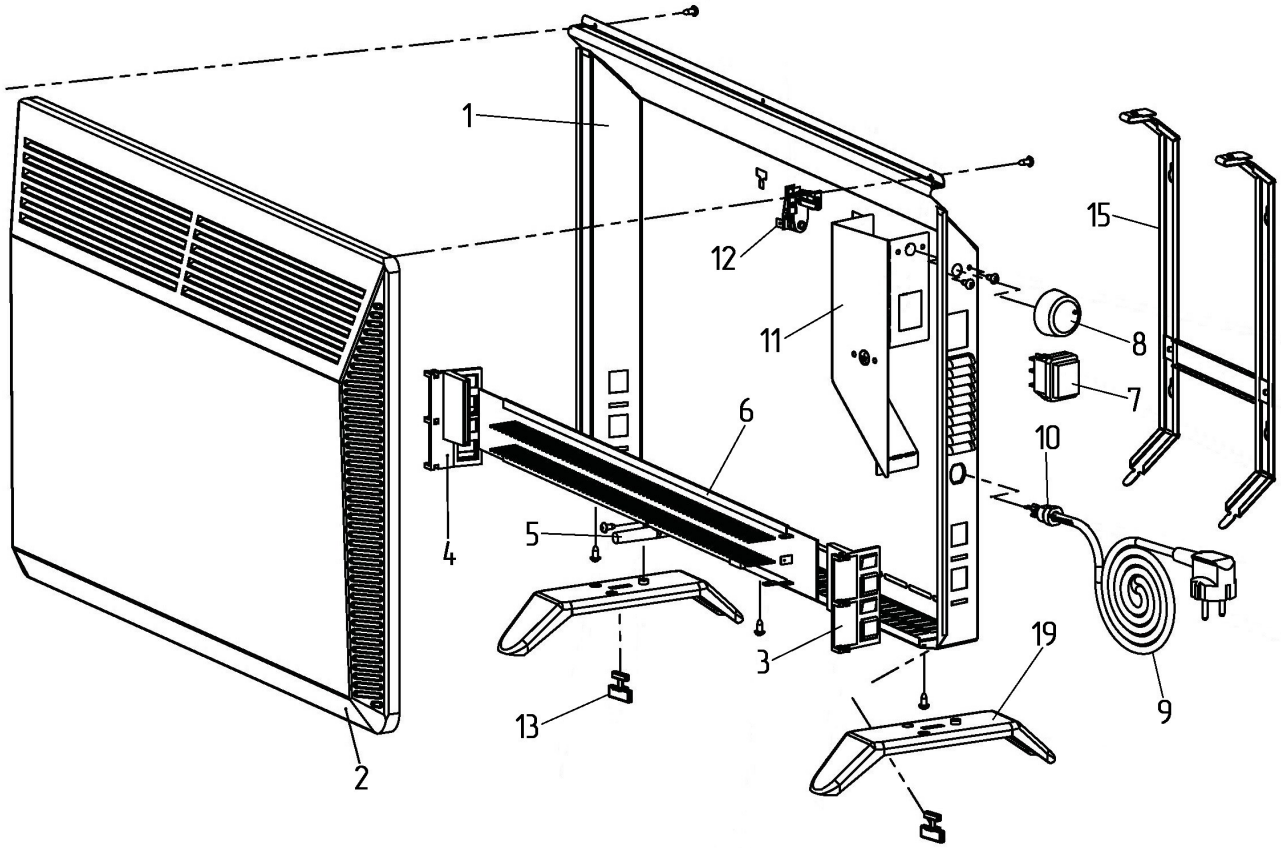

№	Артикул	Наименование	Кол
1		Корпус задний	1
2		Корпус передний	1
3		Кронштейн правый	1
4		Кронштейн левый	1
5		Стойка нагревательного элемента	1
6	790-496-000	Нагревательный элемент	1
7	790-526-016	Выключатель	1
8		Ручка термостата	1
9	790-496-009	Шнур сетевой	1
10		Уплотнение шнура сетевого	1
11		Кожух	1
12		Термостат регулируемый	2
13		Фиксатор	1
15		Кронштейн для настенного монтажа	1
19	790-496-018	Опора	1

Quattro Elementi

Нагреватель конвекторный

Модель QE-1000 KS

Reparto tecnico	Disegno di montaggio
Ingegnere progettista capo	Antonio Saldatori
Quattro Elementi S.r.l., Italy	Page 1